automatische Bolzenkupplung
A10 (Ø31)

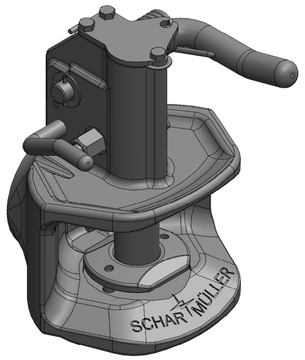

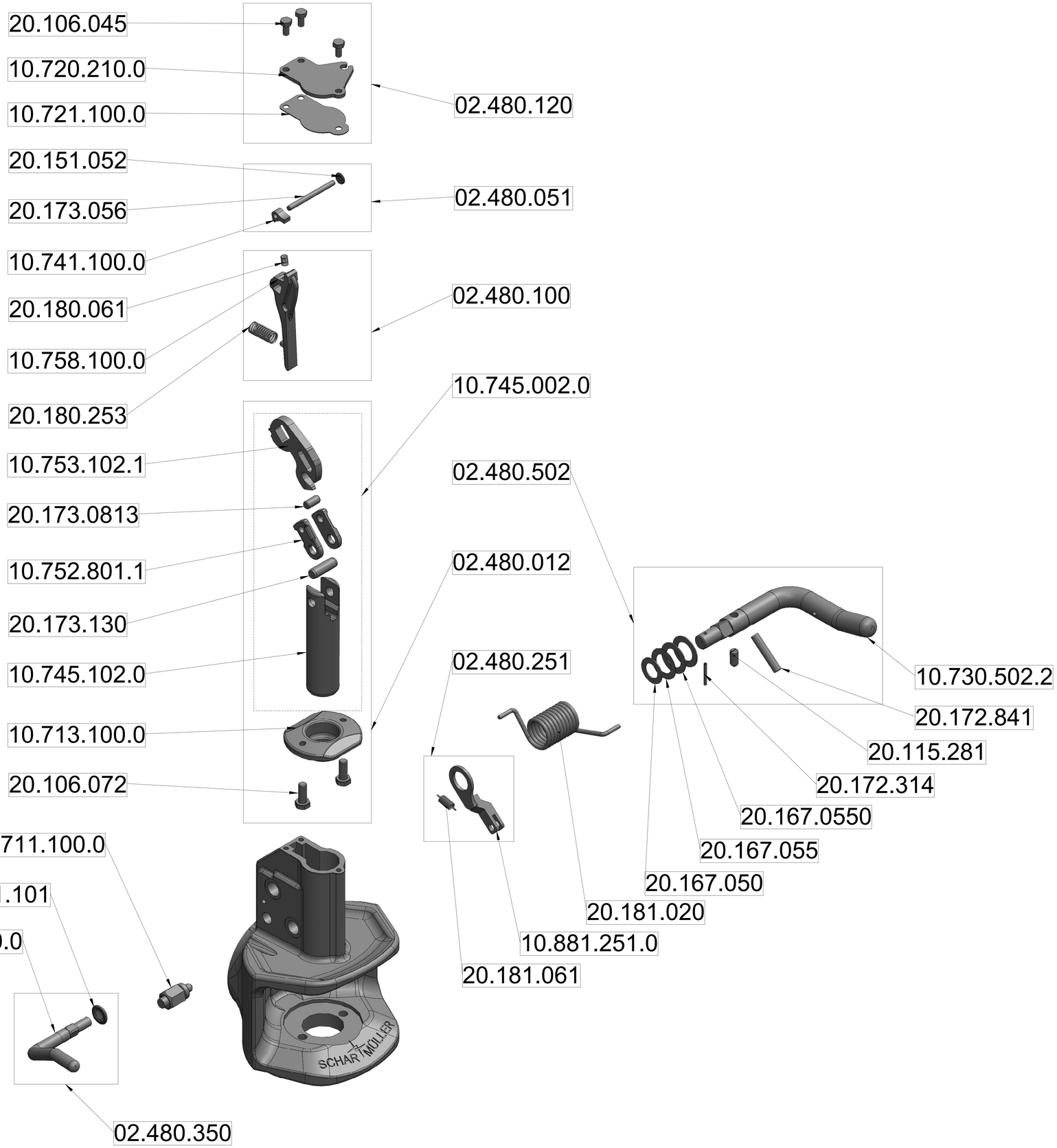

scharmüller
ANHÄNGERKUPPLUNGEN

Stand 08/2016